SM型连接器承认书图面

名　　称	材　　料	附　　注
端子 Terminal	Phosphor Bronze	

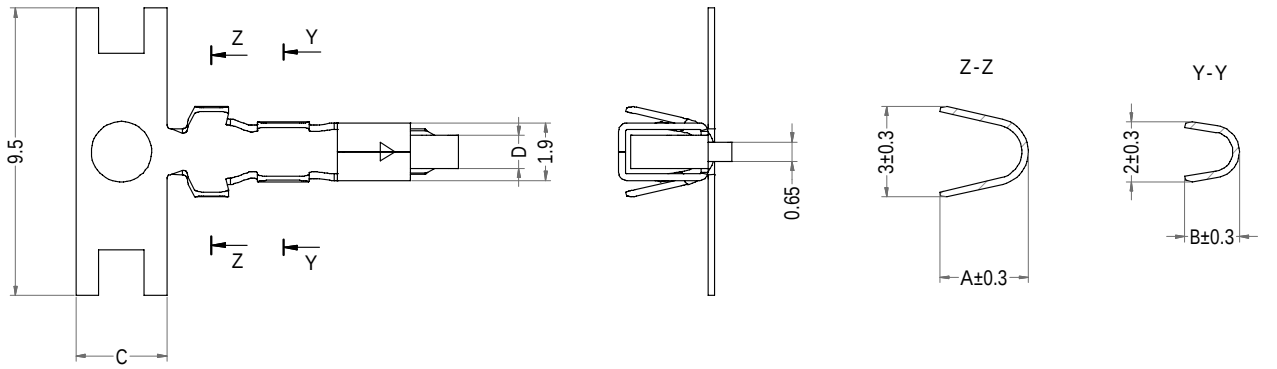

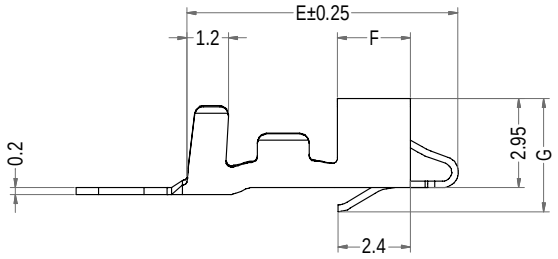

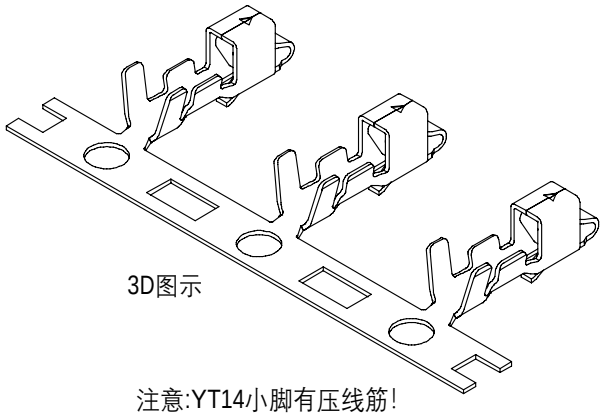

3D图示

注意:YT14小脚有压线筋!

Part No.	Description	A	B	C	D	E	F	G	Finish	Qty/reel
C2502-TP	SM-YT11	3.1	2.10	3.00	1.10	8.80	2.40	3.73	Tin	5,000pcs
C2502-T14P	SM-YT14	3.1	2.10	3.00	1.10	8.80	2.40	3.73	Tin	5,000pcs
C2502-T21P	SM-YT21	2.75	1.80	2.80	1.20	8.60	2.30	3.80	Tin	5,000pcs

LHE® 浙江联和电子有限公司			
品名	SM-YT	比例	4 : 1
料号	C2502-T	未注公差(mm)	
图号	/	>0~3	±0.12
材料	Phosphor Bronze	>3~18	±0.15
制图	王天2024-05-15	>18~50	±0.3
审核	天琴2024-05-15	>50~120	±0.5
批准	季育文2024-05-15	X°	±3°
视角		X.X°	±0.5°